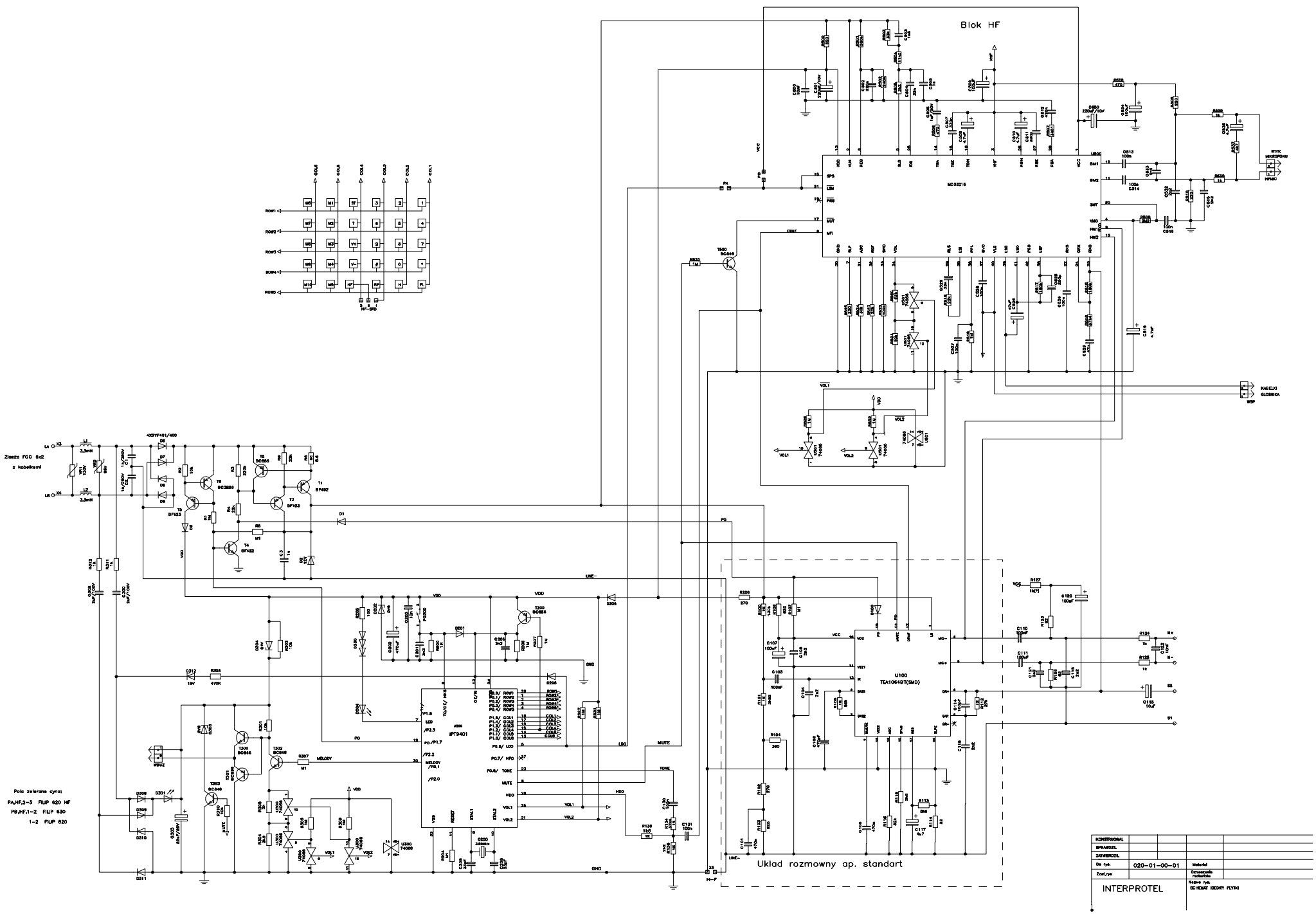
Blok HF
MC33215
U100
TEA1064BT(SMD)
U200
IPT9401
Zlacze FCC 5x2
z kabelkami
Pola zwierane cyna:
PA,HF,2-3 FILIP 620 HF
P9,HF,1-2 FILIP 630
1-2 FILIP 620
Uklad rozmowny ap. standart
KABELKI
GŁOŚNIKA
WTYK
MIKROFONU
HF-BTD
KONSTRUOWAŁ
SPRAWDZIŁ
ZATWIERDZIŁ
Do rys.
020-01-00-01
Materiał
Zast.rys.
Oznaczenie materiału
INTERPROTEL
Nazwa rys.
SCHEMAT IDEOWY PŁYTKI